ECO PHYSICS **nCLD 822 Mh**

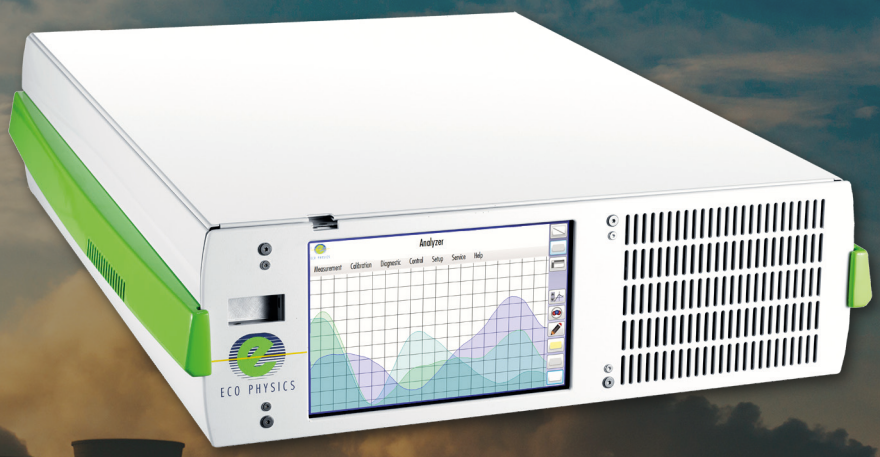

ANWENDUNGSBEISPIELE

- *Messungen von Schornsteinen*
- *Messungen in der Ölindustrie*
- *Messung von Schiffsmotoren*
- *Gasherstellung*
- *Gasturbinenanlagen*
- *Forschung und Entwicklung*
- *Zertifikation und Kalibration*

Der nCLD 822 Mh ist Teil der neusten Generation für das hochpräzise zwei kanalige Messen von Stickoxiden. Einzigartig in Geschwindigkeit und Zuverlässigkeit ist der nCLD 822 Mh modular aufgebaut und misst NO, NO_2 und NO_x simultan. Die neue und intuitive Bedienoberfläche "GUI" zeigt die Messwerte individuell an und schafft die Verbindung zu anderen Geräten.

Messung von:

- ***NO***
- ***NO_2***
- ***NO_x***

Praktisch und hochpräzise

Der nCLD 822 Mh beinhaltet alles für die Messung von NO, NO_2 und NO_x. Das komplette neudesign des Detektorblocks, die überarbeiteten Gaslaufwege und die verbesserte Temperatur- und Druckstabilität der nCLD 800 Serie ermöglichen noch tiefere Detektionslimiten. Die Gesamtstabilität und die Zuverlässigkeit des Analysators wurden auf ein neues Niveau gehoben. Der beheizte Probegaseingang ermöglicht das Messen von heissen und feuchten Gasquellen. Des Weiteren kann das Messgerät an unzählige Spezialanwendungen angepasst werden. Die Kalibrierung des Analysators ist schnell und einfach ausführbar, während alle wichtigen Daten überall und jederzeit abrufbar sind.

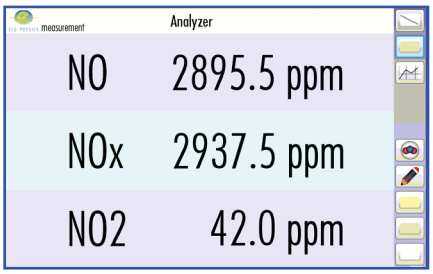

Graphical User Interface "GUI" für Messwertdarstellung, Datenverarbeitung und Datenübertragung

Bedienerfreundlichkeit mit dem „GUI"

Das neue berührungssensitive Graphical User Interface (GUI) versetzt den Anwender in die Lage, den Gerätemodus und die Datenverarbeitung individuell einzustellen. Der leuchtstarke 8"-Monitor verschafft einen klaren Überblick und erlaubt es, die Werte in numerischer und grafischer Weise darzustellen. Vielfältige digitale Ein- und Ausgänge sichern einen optimalen Datentransfer, sowie Flexibilität bei der Steuerung und Wartung, während gleichzeitig herausragende Genauigkeit und Zuverlässigkeit sichergestellt werden.

Kompakt, modular und intelligent!

Das Design des nCLD 822 Mh ist kompakt und modular. Jede wichtige Komponente des Chemilumineszenz-Analysators verfügt über ihre eigene Logikeinheit (CPU) die mit den anderen Gerätekomponenten per BUS-Kommunikation Daten austauscht. Dieser neue und intelligente Aufbau verbessert sowohl Zugriffs- als auch Servicefreundlichkeit. Das Messprinzip ist in Übereinstimmung mit der Standardmessmethode zur NO_x-Ermittlung in stationären Emissionsquellen (EN 15267).

- Schnelle System-integration und Rackmontage
- Kompaktes und modulares Design
- Nahezu wartungsfrei, auch im Dauerbetrieb
- Vier frei wählbare Messbereiche

SPEZIFIKATIONEN

nCLD 822 Mh

Messgerätetyp	2-Kammer CLD mit gekühltem PMT zur simultanen Messung von NO, NO_2 und NO_x
Messbereiche	5 ppm - 5'000 ppm, vier Bereiche frei wählbar
*Nachweisgrenze**	0.12 ppm
*Nullpunktrauschen (1σ)**	0.06 ppm
Verzögerungszeit	< 3s
Anstiegszeit (0-90%)	<1s (bei inaktivem Filter)
Temperaturbereich	5 - 40 °C
Feuchtetoleranz	5-95% rel. Feuchte (nicht-kondensierend, Umgebungsluft und Probengas)
Flussrate Probengas	1.0 l/min
Eingangsdruck	600 - 1200 mbar abs.
Trockenluft für O_3 - Generator	Intern erzeugt (keine externe Gasversorgung nötig)

Leistungsaufnahme	350 VA (inkl. Membranpumpe und Ozonzerstörer)
Versorgungsspannung	100 - 240 V/50 - 60 Hz
Schnittstellen	USB(3x), HDMI, Bluetooth, RS232 (ohne 9-Pol Anschluss), LAN, WLAN
Abmessungen	Höhe: 133 mm (5¼") Breite: 450 mm (19") Tiefe: 540 mm (21,2")
Gewicht	23 kg (51 lb)
Lieferumfang beinhaltet	nCLD 822 Mh Analysator, Netzkabel, FTDI-RS232-USB-Kabel, USB-LAN Adapter, HDMI Adapter
Standard nCLD 822 Mh	· **M** - Metallkonverter · **h** - beheizter Probengaseingang
Optionen	· **V1** - einzelner Kalibriergasanschluss · **V2** - 2 Kalibriergasanschlüsse Span & Zero für Kalibration unter Druck / 2-3 bar · **r** - elektro-mechanische Druckregulierung · USB-RS232 9-pol. Anschluss
Analogausgänge (externe Box)	· 0 - 10 V 4 - 20 mA bei 500 Ω max.

**Abhängig von der Filterzeit*
Verbindungseigenschaften sind regionsspezifisch
ECO PHYSICS behält sich das recht vor diese Spezifikationen jederzeit ohne Ankündigung zu ändern

© ECO PHYSICS GmbH, Germany 2019 - 1/12

FLUSSDIAGRAMM

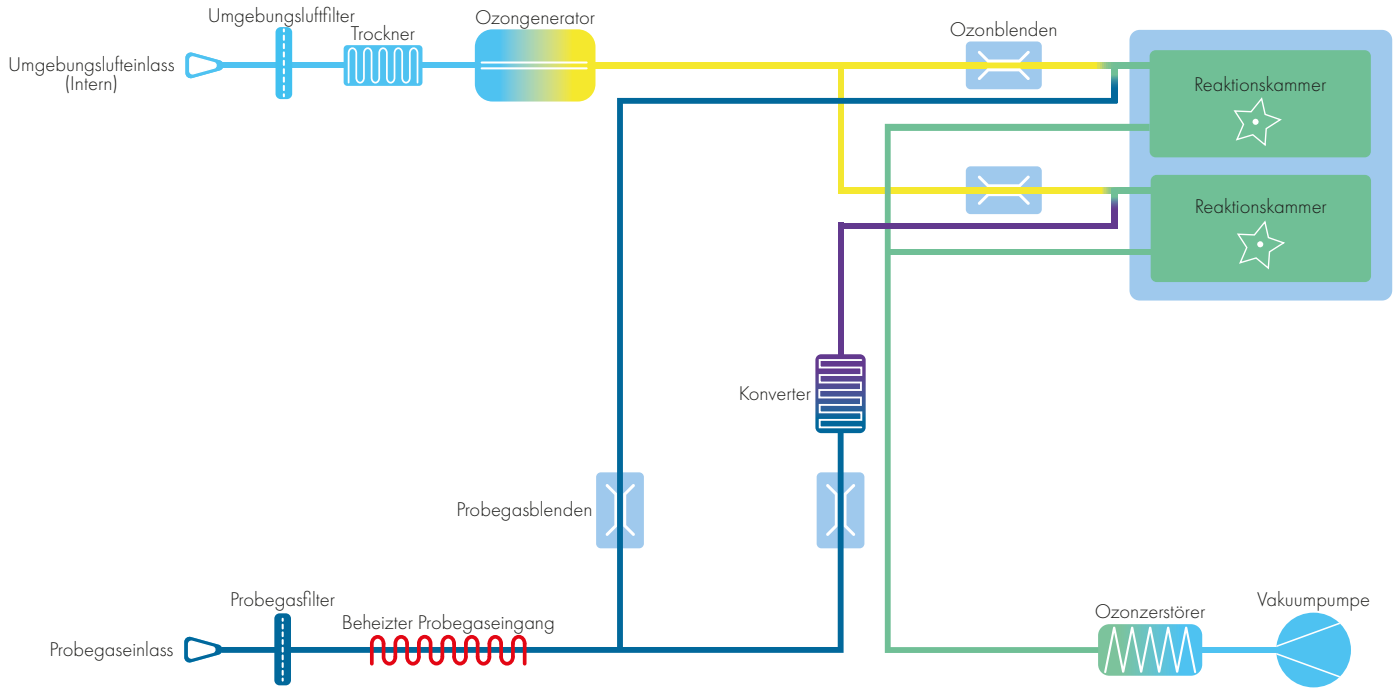

ECO PHYSICS

ECO PHYSICS GmbH · SCHLEISSHEIMER STRASSE 270 B · 80809 MÜNCHEN · TEL. +49 89 3076670 · FAX +49 89 30766729 · E-MAIL INFO@ECOPHYSICS.DE
WWW.ECOPHYSICS.DE